42016 Guastalla (RE) Italia - Via Ville, 5/A
Tel. ++39 (0)522 824724-830285 - Fax ++39 (0)522 838257
E-mail: sime@sime-sprinklers.com
Web site: www.sime-sprinklers.com

Jolly

IDROMECCANICA SRL

a settori

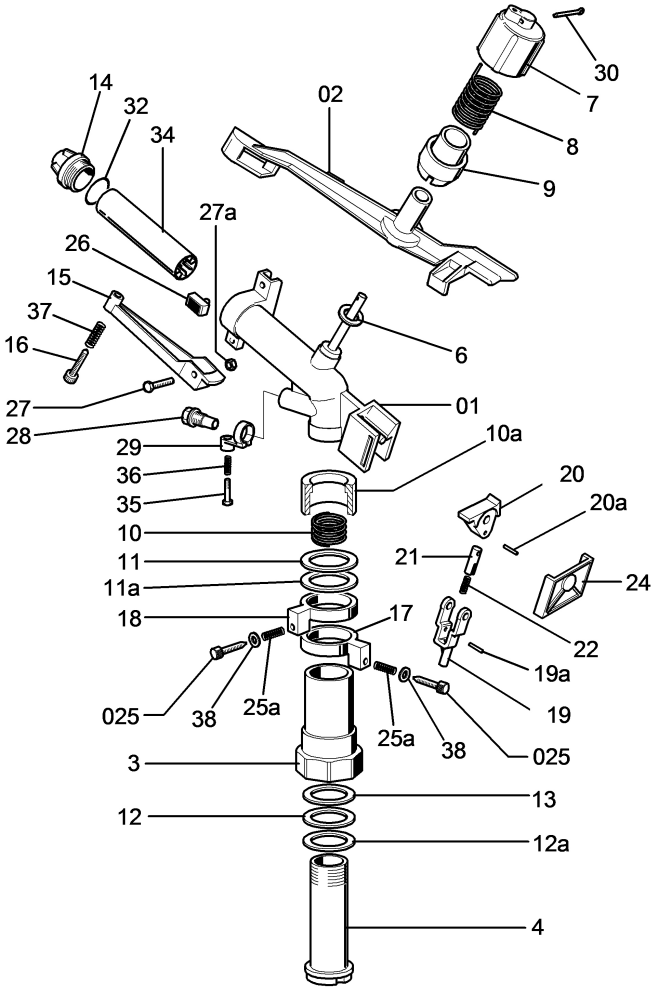

circolare

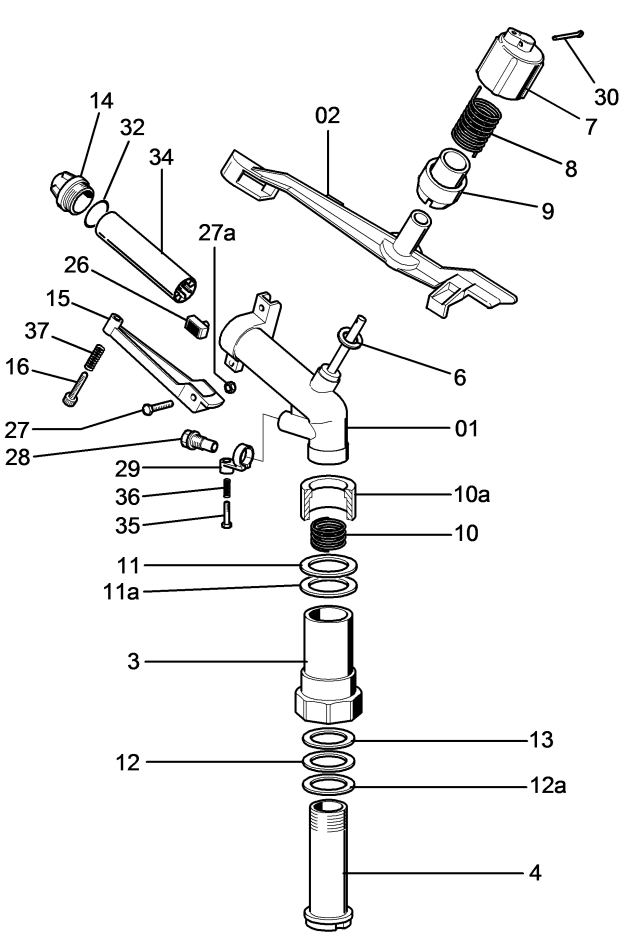

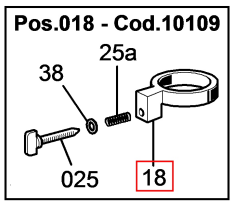

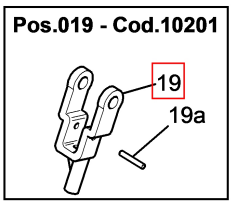

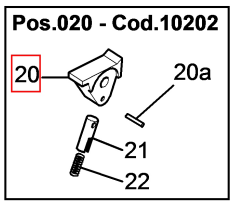

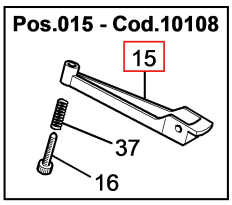

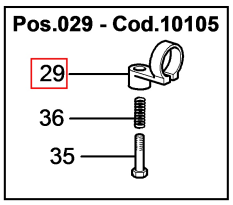

a settori

CODICE	N. PZ.	N. DIS.	DENOMINAZIONE	MATER.
30344	1	3	Corpo esterno	ottone
30345	1	4	Corpo interno	ottone
30347	1	6	Rondella battuta al braccio	teflon
30348	1	7	Cappello coprimolla	nylon
30349	1	8	Molla braccio	acc. inox
30350	1	9	Portamolla braccio	nylon
30300	1	10	Molla frizione	acc. inox
30351	1	10a	Coprimolla frizione	nylon
30352	1	11	Rondella di battuta molla	delrin
30354	1	11a	Rondella 37,5x30,2x2	teflon
30354	1	12	Rondella 37,5x30,2x2	teflon
30355	1	12a	Rondella 37,5x30,2x1,5	wulkolan
30356	1	13	Rondella 37,5x30,2x2	gomma
30357	3	14	Boccaglio principale	nylon
30358	1	15	Rompigetto superiore	nylon
30359	1	16	Registro rompigetto superiore	ottone
30360	1	17	Anello di fermo	nylon
30360	1	18	Anello di fermo	nylon
30702	1	19	Leva a scatto	nylon
30363	1	19a	Spina per leva scatto Ø 2x16,5	ottone
30703	1	20	Leva a battente	nylon
30322	1	20a	Spina p. leva battente Ø 2x14,6	ottone
30704	1	21	Leva custodia molla	nylon
30366	1	22	Molla scatto	acc. inox
30368	1	24	Quarcella lato scatto	nylon
30325	2	25a	Molle alla vite di fermo	acc. inox
30369	1	26	Pastiglia battente braccio	nylon
30370	1	27	Vite fissaggio rompigetto M5x22 TE	ferro
30321	1	27a	Dado rompigetto Block M5	ferro
30280	1	28	Boccaglio secondario	nylon
30339	1	29	Collarino secondario	nylon
30371	1	30	Copiglia cappello Ø 3x25	acc. inox
30372	1	32	Guarnizione boccaglio	gomma
30373	1	34	Raddrizzatore	nylon
30336	1	35	Registro rompigetto inferiore	ottone
30337	1	36	Molla rompigetto inferiore	acc. inox
30374	1	37	Molla rompigetto superiore	acc. inox
3010183	2	38	Rondelle	alluminio
10200	1	01	Carter	
10243	1	02	Braccio	
10201	1	019	Leva scatto	
10202	1	020	Leva battente scatto	
10429	2	025	Viti di fermo inversione	

circolare

CODICE	N. PZ.	N. DIS.	DENOMINAZIONE	MATER.
30344	1	3	Corpo esterno	ottone
30345	1	4	Corpo interno	ottone
30347	1	6	Rondella battuta al braccio	teflon
30348	1	7	Cappello coprimolla	nylon
30349	1	8	Molla movimento braccio	acc. inox
30350	1	9	Portamolla braccio	nylon
30300	1	10	Molla frizione	acc. inox
30351	1	10a	Coprimolla frizione	nylon
30352	1	11	Rondella di battuta molla	delrin
30354	1	11a	Rondella 37,5x30,2x2	teflon
30354	1	12	Rondella 37,5x30,2x2	teflon
30355	1	12a	Rondella 37,5x30,2x1,5	wulkolan
30356	1	13	Rondella 37,5x30,2x2	gomma
30357	3	14	Boccaglio principale	nylon
30358	1	15	Rompigetto superiore	nylon
30359	1	16	Registro rompigetto superiore	ottone
30369	1	26	Pastiglia battente braccio	nylon
30370	1	27	Vite fissaggio rompigetto M5x22	ferro
30321	1	27a	Vite fissaggio rompigetto M5x22	ferro
30280	1	28	Boccaglio secondario	nylon
30339	1	29	Collarino secondario	nylon
30371	1	30	Copiglia cappello	acc. inox
30372	1	32	Guarnizione boccaglio	gomma
30373	1	34	Raddrizzatore	nylon
30336	1	35	Registro rompigetto inferiore	ottone
30337	1	36	Molla rompigetto inferiore	acc. inox
30374	1	37	Molla rompigetto superiore	acc. inox
10203	1	01	Carter	
10243	1	02	Braccio	
10105	1	029	Collarino completo	
10108	1	015	Rompigetto completo	
10109	2	018	Anello completo	

CODICE	N. PZ.	N. DIS.	DENOMINAZIONE	MATER.

Rev. 09 - 01/2014